MONTAGEANLEITUNG

Ai-41 „The Clamp“ Oberteil Art. Nr.

Ai-47 Unterteil Art. Nr. 45.02.601S

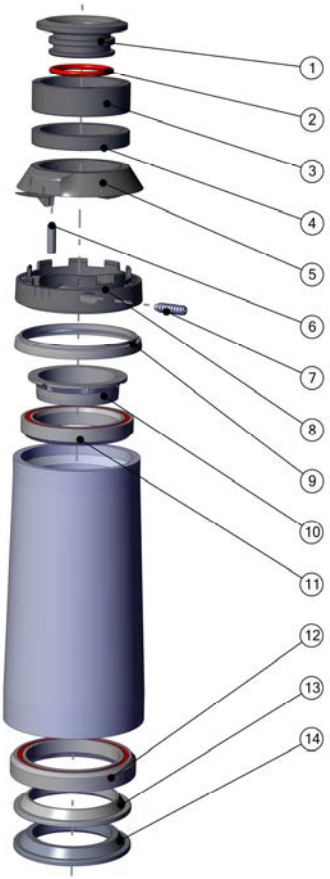

BOM-ID	Beschreibung	Benennung (config)	Menge
1	69.52.010	Ai-69 open top cap	1
2	DIN3771OR19x2	O-Ring	1
3	11.52.018	Spacer 1 1/8" schwarz [10mm] Fiber	1
4	11.52.017	Spacer 1 1/8" schwarz [5mm] Fiber	1
5	69.52.002R2	Deckel Ai-69, Stiftring Canyon, Fiber	1
6	ISO8734-3m6x10	Zylinderstift 3m6x10	1
7	69.10.004V2	Stellschraube THE CLAMP	1
8	69.52.001R2	Deckel Ai-69, Schraubring Fiber	1

BOM-ID	Beschreibung	Benennung (config)	Menge
9	69.52.506R2	Dichtring	1
10	11.52.004R1	Klemmring 1 1/8" Standard	1
11	SAC3041R1	Edelstahl-Schrägkugellager	1
12	SAC3547	Edelstahl-Schrägkugellager	1
13	11.01.053R1	Boden 1 1/4"	1
14	11.01.053-ID30R1	Boden 1 1/8"	1

Version 2016-07-28

Benötigtes Werkzeug

- T6 Torxschlüssel für „The Clamp“
- Inbusschlüssel für Vorbau und Lenker
- Steuersatzeinpresswerkzeug
- Einschlagwerkzeug
- Aufschlagwerkzeug
- ACROS Fett, Entfetter, Tücher

Vorbereitung

- Säubern Sie das Steuerrohr und die Gabel.
- Messen Sie die Einbauhöhe von Steuersatz + Steuerrohr + Spacer + Vorbau.
- Kürzen Sie das Gabelschaftrohr auf die gemessene Länge.

TIPP: Kürzen Sie lieber weniger. Sollten Sie sich vermessen haben, oder falls Sie später doch mehr Spacer verbauen wollen, ist dies noch möglich.

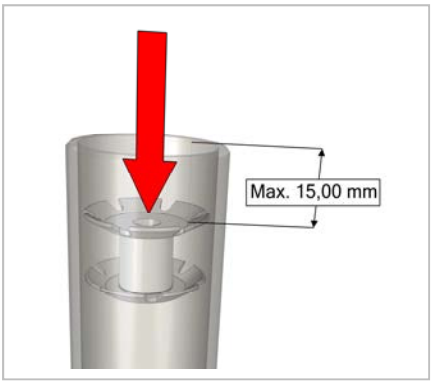

Schritt 1

- Schlagen Sie die Kralle vorsichtig mit einem Einschlagwerkzeug gerade in das Gabelschaftrohr ein.
- Überschreiten Sie nicht die maximale Einschlagtiefe von 15 mm.

WARNUNG: Schlagen Sie die Kralle nicht in Carbonschaftrohre ein! Diese werden dadurch zerstört! Für Carbonschaftrohre gibt es im Fachhandel geeignete Einsätze.

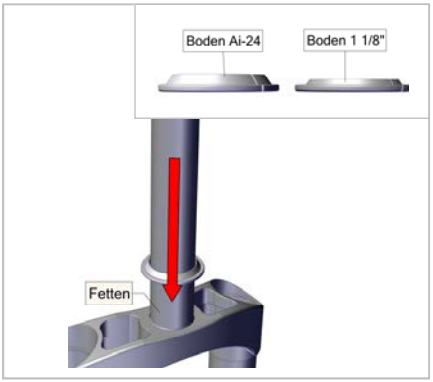

Schritt 2

- Wählen Sie den für Ihr Steuerrohr von der Höhe passenden Steuersatzboden.
- Schlagen Sie den Steuersatzboden mit dem Aufschlagwerkzeug auf das Gabelschaftrohr auf.

ACHTUNG: Der Steuersatzboden muss anschließendplan auf der Gabel aufliegen!

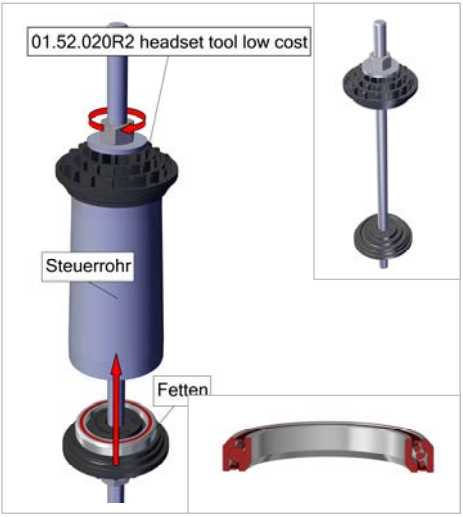

Schritt 3

- Fetten Sie die Kontaktfläche des unteren Lagers.
- Pressen Sie die Lagerschale mit einem geeigneten Einpresswerkzeug (hier: ACROS Do It Yourself Headset Tool) bis zum Anschlag ein.

ACHTUNG: Die äußere Fase des Lagers muss nach <u>oben</u> gerichtet sein!

WARNUNG: Das Werkzeug darf nur am äußern Lagerrand aufliegen. Eine Belastung des Innenrings führt zur Zerstörung des Lagers!

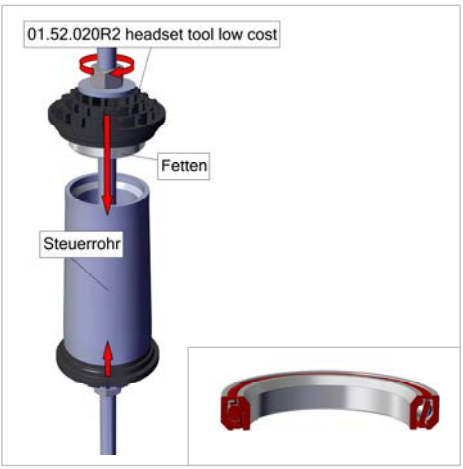

Schritt 4

- Fetten Sie die Kontaktfläche des oberen Lagers.
- Pressen Sie die Lagerschale mit einem geeigneten Einpresswerkzeug (hier: ACROS Do It Yourself Headset Tool) bis zum Anschlag ein.

ACHTUNG: Die äußere Fase des Lagers muss nach <u>unten</u> gerichtet sein!

WARNUNG: Das Werkzeug darf nur am äußern Lagerrand aufliegen. Eine Belastung des

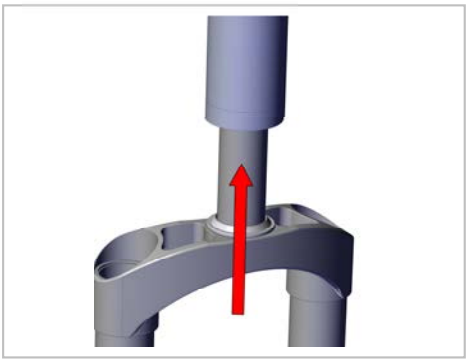

Schritt 5

- Schieben Sie vorsichtig das Gabelschaftrohr durch das untere Lager und bis zum Anschlag durch das Steuerrohr.
- Halten Sie die Gabel mit einer Hand in Position.

TIPP: Legen Sie alle weiteren benötigten Teile in Griffreichweite (Steuersatzdeckel, Zentrierring, Spacer, Vorbau, Top Cap, Inbusschlüssel).

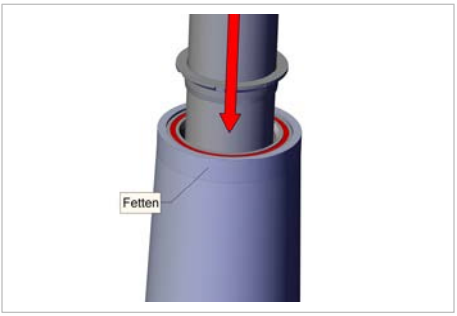

Schritt 6

- Fetten Sie den Zentrierring und schieben Sie ihn bis zum Anschlag auf das Gabelschaftrohr und drücken Sie ihn in Position.

Hinweis: Falls der Spalt zwischen Lager und Gabelschaftrohr zu eng ist, schieben Sie den Zentrierring so weit wie möglich und drücken Sie ihn in Schritt 9 mit dem Vorbau fest.

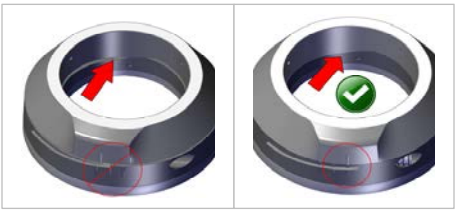

Schritt 7

- Schrauben Sie die Madenschraube soweit heraus, dass die beiden Hälften des The Clamp ohne Spalt (siehe Pfeil) aufeinander liegen.

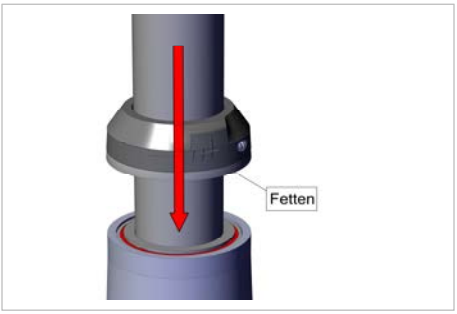

Schritt 8

- Fetten Sie die Dichtung des vormontierten The Clamp Systems.
- Schieben Sie das The Clamp System bis zum Anschlag auf das Gabelschaftrohr.

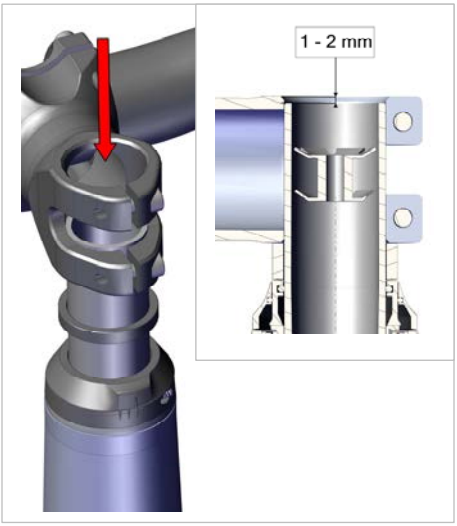

Schritt 9

- Stecken Sie die gewünschte Anzahl an Spacern und den Vorbau mit Lenker bis zum Anschlag auf das Gabelschaftrohr.
- Ziehen Sie die Schrauben des Vorbaus noch nicht fest.
- Falls der Gabelschaft deutlich zu lang ist, markieren Sie die gewünschte Länge. Bauen Sie die Gabel wieder aus und kürzen Sie den Gabelschaft.

ACHTUNG: Der Vorbau muss bis zu 2 mm über das Gabelschaftende überstehen, damit die Baugruppe ordnungsgemäß festgezogen werden kann.

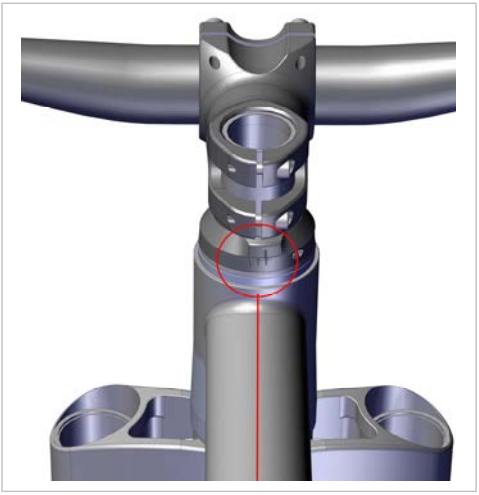

Schritt 10

- Richten Sie Schraub – und Stiftring anhand des Oberrohrs aus.
- Richten Sie den Lenker anhand der Gabel gerade aus.
- Drücken Sie den Vorbau nach unten und schrauben Sie ihn mit dem vom Hersteller vorgegebenen Drehmoment fest. Sie können die Gabel jetzt loslassen.

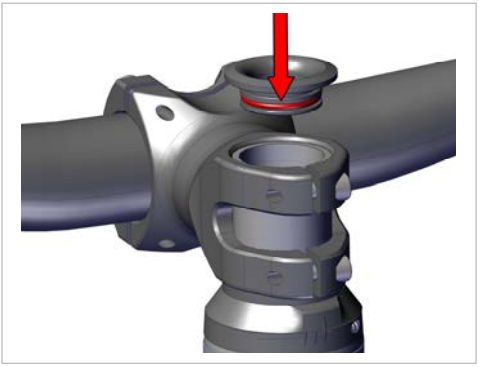

Schritt 11

- Stecken Sie die Top Cap mit Dichtung auf das Gabelschaftrohr.

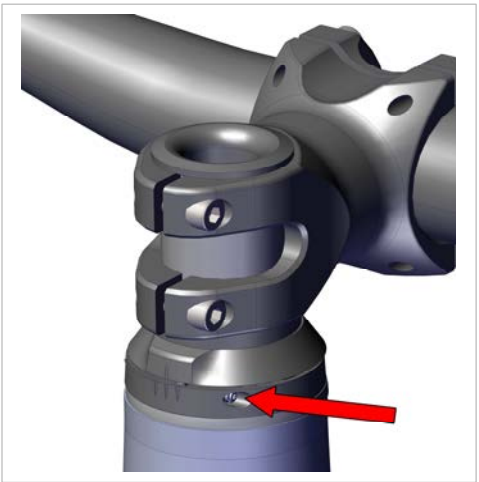

Schritt 12

Steuersatzspiel einstellen:

- Halten Sie den Rahmen am Unterrohr fest und bewegen Sie die Gabel an den Ausfallenden nach vorne und hinten.
- Wenn Sie noch Spiel im Steuersatz spüren, ziehen Sie die Madenschraube im Schraubring leicht an.
- Testen Sie erneut auf Spiel.

ACHTUNG: Der Lenker muss sich leicht drehen lassen können. Falls dies nicht mehr der Fall ist, lockern Sie die Madenschraube wieder ein bisschen.

Wartung

Warnung: Unfallgefahr durch Materialschäden.

- Fahrrad-Komponenten regelmäßig sorgfältig auf Rissbildung untersuchen. Betreffende Bauteile unverzüglich austauschen.
- Bei Verdacht, Ihr Fahrrad könnte schadhaft sein oder nicht korrekt funktionieren, auf die Benutzung verzichten und Fahrrad-Fachwerkstatt aufsuchen.

Achtung: Keinesfalls einen Hochdruck-Reiniger oder Dampfstrahler zur Reinigung Ihres Fahrrads verwenden. Die Dichtungen in Ihren Fahrradkomponenten halten diesem Druck nicht stand. Korrosion und Materialschäden sind die Folge. Selbst mit einem Wasserschlauch vorsichtig umgehen – nie direkt auf die Lagerbereiche zielen.

Für die Regelmäßigkeit der Wartungsarbeiten an Ihrem Fahrrad sind sowohl die Häufigkeit der Benutzung als auch Witterungseinflüsse maßgebend. Nachfolgende Wartungsschritte umso häufiger ausführen, als Sie Ihr Fahrrad unter extremen Bedingungen benutzen (Regen, Schmutz, hohe Kilometerleistung etc.)

1. Vor jeder Fahrt Steuersatz-Spiel prüfen:

- Mit einer Hand Vorderrad-Bremshebel bis zum Anschlag ziehen.
- Einen Finger der anderen Hand von Vorne auf obere Lagerschale und Steuersatzdeckel legen.
- Fahrrad mehrmals vor und zurück bewegen. Wenn Sie Spiel spüren, kontrollieren Sie alle Teile auf Verschleiß.
- Wenn kein Verschleiß feststellbar ist, lösen Sie den Vorbau und folgen Sie Schritt 8.

Achtung: Schäden an Lagerschale, Lagersitz und Lagern durch lockeren oder zu festen Steuersatz.

2. Steuersatz reinigen:

Achtung: Eindringendes Wasser führt aufgrund beschädigter oder verformter Dichtungen zu Lagerschäden. Bearbeiten Sie die Lager nicht mit Werkzeugen aus Metall – eine Beschädigung des Käfigs und der Verlust von Lagerkugeln kann die Folge sein.

- Demontieren Sie Lenker, Vorbau und Gabel.
- Reinigen Sie alle Teile mit einem sauberen Tuch. Verwenden Sie ggf. geeignetes Reinigungsmittel und Wasser.
- Reinigen Sie die Dichtungen an Steuersatzdeckel und Steuersatzboden sorgfältig. Gehen Sie sehr vorsichtig vor.
- Fetten Sie die Dichtungen neu ein.
- Montieren Sie den Steuersatz wieder (ab Schritt 3).

Garantiebestimmungen:

Neben der gesetzlichen Gewährleistung gewährt die Acros Sport GmbH auf das Produkt eine Garantie auf Material- und Produktionsfehler über 24 Monate. Es werden nach Ermessen der Acros Sport GmbH defekte Produkte repariert oder ersetzt, bei denen ein Verschulden des Anwenders ausgeschlossen ist.

Garantieleistungen sind in den folgenden Fällen ausgeschlossen:

- Gebrauchsbedingter Verschleiß an Bauteilen
- Verwendung des Produkts mit nicht kompatiblen Produkten
- Unsachgemäßer Gebrauch/Umgang durch Fahrlässigkeit, Missbrauch oder Nachlässigkeit mit dem Produkt
- Fehler bei der Wartung, Reinigung oder Reparatur des Produkts
- Garantieansprüche durch Transportschäden sind bei dem entsprechenden Unternehmen / der entsprechenden Einrichtung geltend zu machen.

Die Acros Sport GmbH ist nicht für Schadensersatzansprüche haftbar zu machen, die durch Folgeschäden durch das Produkt entstehen. Darunter gehören durch die Fehlfunktion indirekt verursachte, unfallbedingte Schäden sowie auf das Produkt zurückführbare Schäden.

Falls du einen aufgetretenen Mangel geltend machen möchtest, drucke dir bitte unter **www.acros.de** das Gewährleistungsformular aus und schicke es vollständig ausgefüllt mit dem dazugehörigen Produkt an:

ACROS Sport GmbH, Benzstr. 58, 71272 Renningen

E-Mail: mail@acros.de
Tel: 07159-16780-0

Viel Spaß mit deinem ACROS Produkt!
Ride with us, dein ACROS Team.